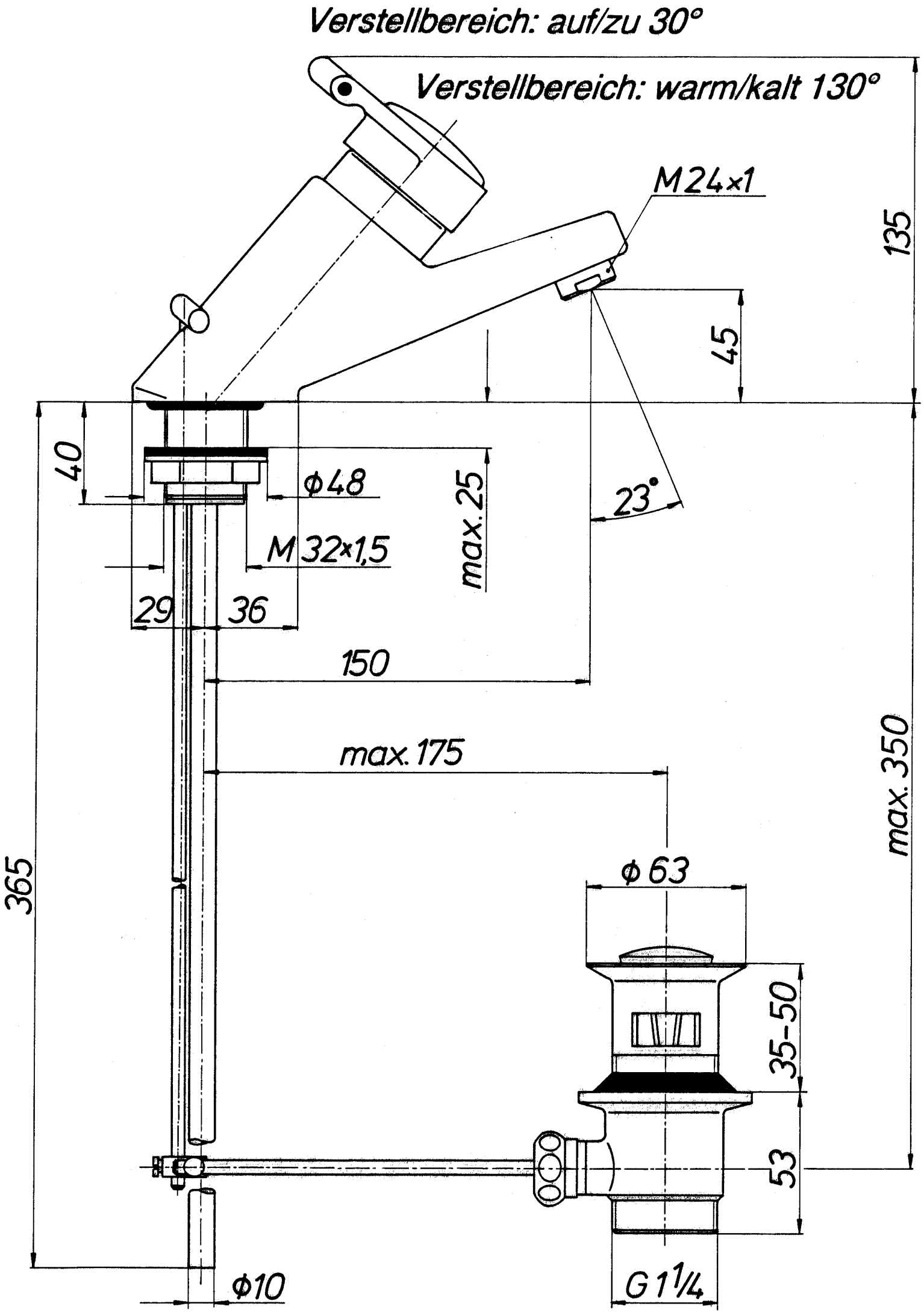
Verstellbereich: auf/zu 30°
Verstellbereich: warm/kalt 130°
M24×1
135
45
40
Φ48
max. 25
23°
M 32×1,5
29
36
150
max. 175
max. 350
365
Φ 63
35-50
53
Φ10
G 1¼